Fiche Technique

Bouches d'extraction ou d'insufflation en inox Code BTRX…



Descriptif produit pour CCTP :

Les bouches **BTRX…** peuvent servir en extraction ou en insufflation. Leur finition inox permet l'intégration dans les milieux où l'esthétique est recherchée. Cette gamme est disponible en quatre diamètres : 100, 125, 160 et 200 mm. Elles permettent d'obtenir des débits de 80 à 220m3/h. La partie intérieure de la bouche est réglable pour permettre d'ajuster l'ouverture et ainsi obtenir le débit souhaité. Sa forme particulière en amende permet de réduire le niveau sonore en extraction et en insufflation.

Applications
Maison individuelle
Tertiaire
Terminal de ventilation

Avantages
Design moderne (couleur inox)
Façade réglable
Utilisable en extraction ou en insufflation

Caractéristiques techniques :

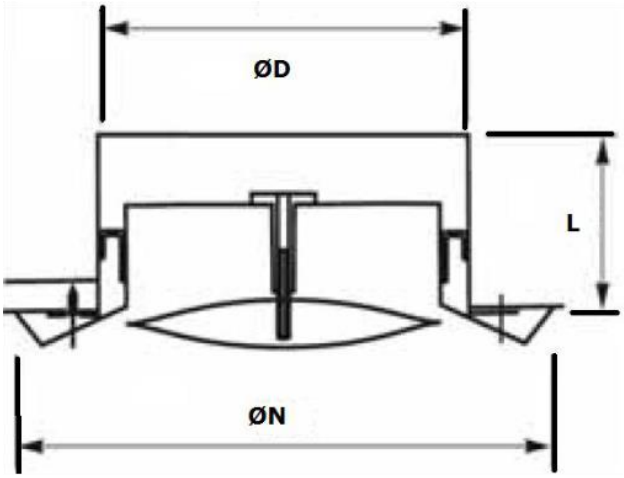

TAILLE	ØD en mm	ØN en mm	L en mm	Débit en m3/h à 3m/s
BTRX100	100	140	50	80
BTRX125	125	170	50	130
BTRX160	160	218	63	180
BTRX200	200	298	80	220

Montage :

La bouche BTRX peut se monter directement sur un conduit rigide (type conduit galvanisé) par emboitement.
Un manchon placo métallique est disponible en option.