Fiche Technique

BFC
Bouche fixe design carré

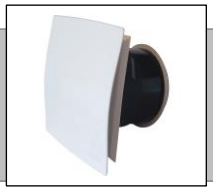

Descriptif produit :

Applications
Logements individuels et tertiaire
Tout système de ventilation simple et double flux

Les bouches plastique réglables BFC de teinte blanche sont destinées à l'insufflation et l'extraction d'air dans les logements et les locaux tertiaires. Ces bouches sont spécialement conçues pour être installées en position plafond ou murale. Elles sont fournies avec leur manchons placo 3 griffes et existent en Ø 80 et 125mm.

Avantages
Manchette placo 3 griffes
Entièrement réalisées en polystyrène

Dimensions (mm) :

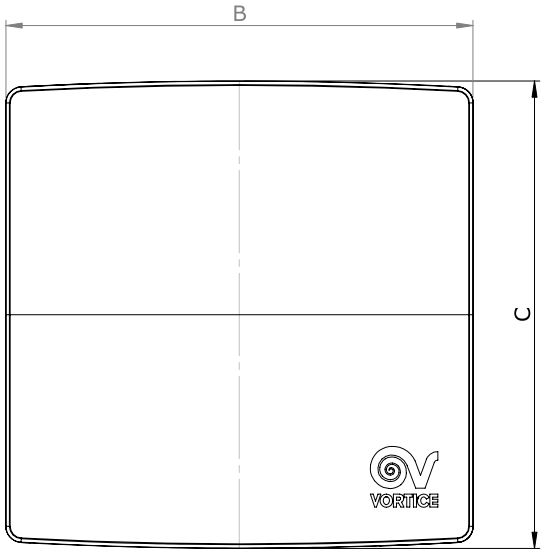

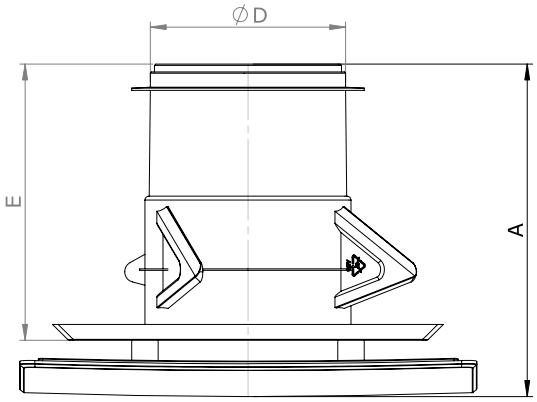

Code Article	Corresp. Vortice	A	B	C	D	E	Poids kg	Débit conseillé m3/h
BFC080	21217	126	173	173	74	104.5	0.4	15 - 80
BFC125	21218	130	193	193	130	104.5	0.5	30 - 250