Supports muraux pour unité extérieure de climatisation **SUPME**

Supports prémontés avec barre transversale

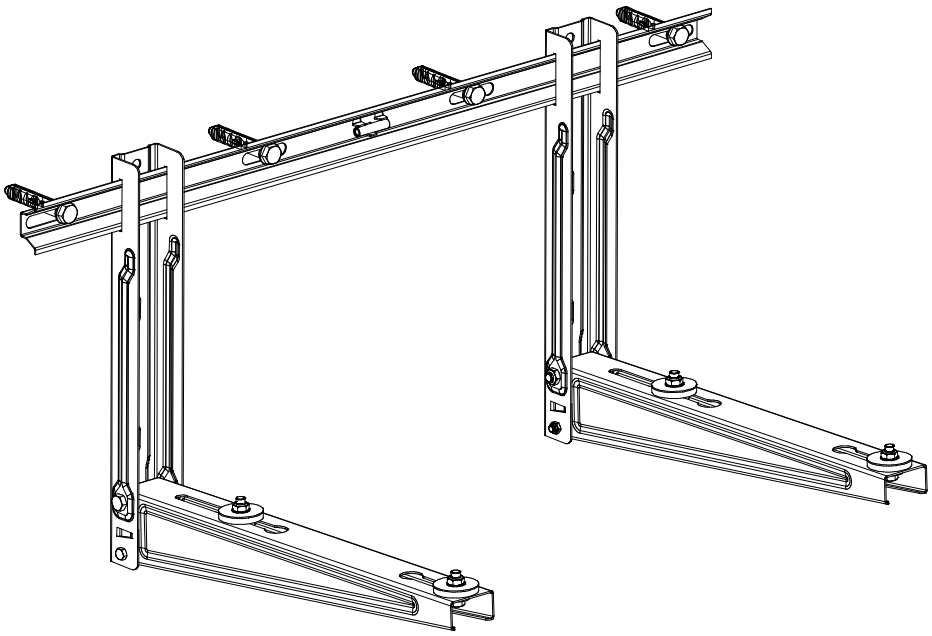

											
A	B	C	D	E	F	G	H	I	J	K	L
∅14	∅20	∅9.5	M17	M8	M6	∅24	∅16	M8	M8	M6	∅38
X4	X4	X4	X2	X2	X2	X4	X8	X4	X6	X2	X4

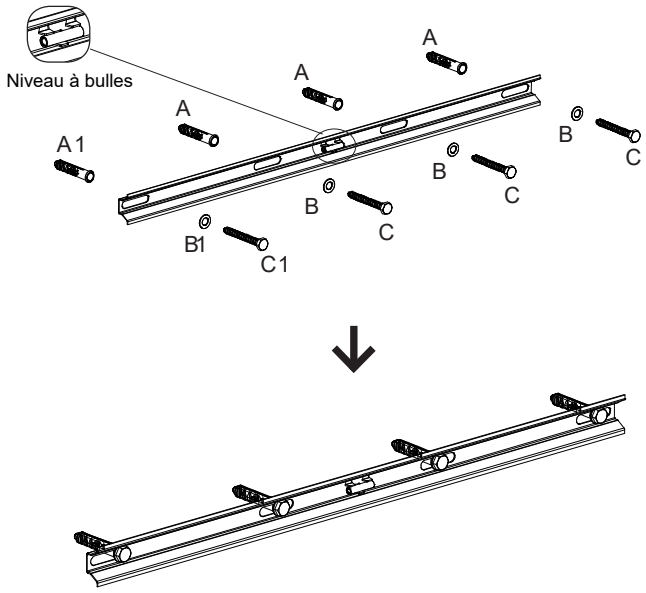

① Installez d'abord la cheville A1 au mur, puis fixez la barre transversale avec la rondelle B1 et la vis C1;
② Utilisez le niveau à bulles pour sécuriser la position de l'ensemble de la barre et fixez le reste des ensembles A, B et C;

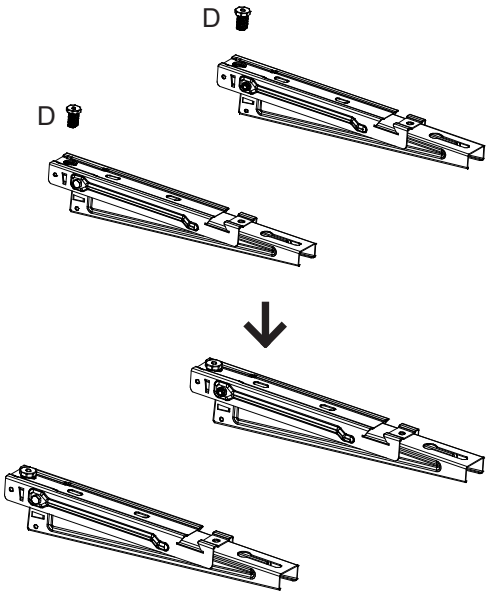

③ Installer les vis de régulateur d'angle D sur les bras verticaux;

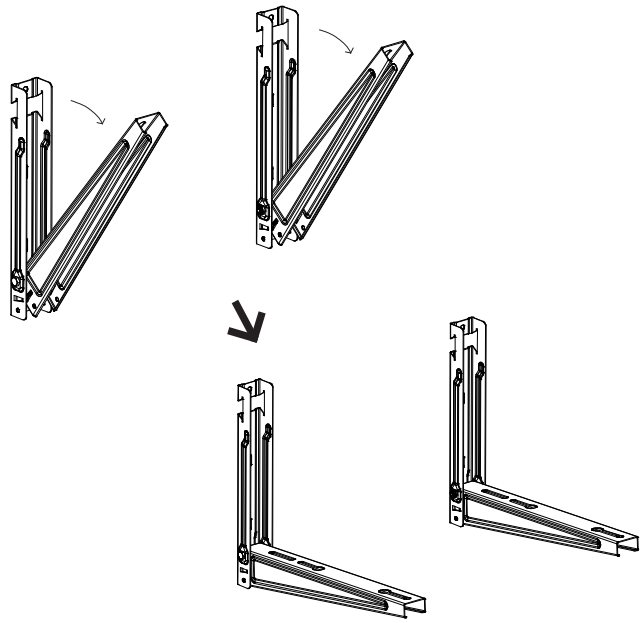

④ Déplier les bras horizontaux et verticaux;

3

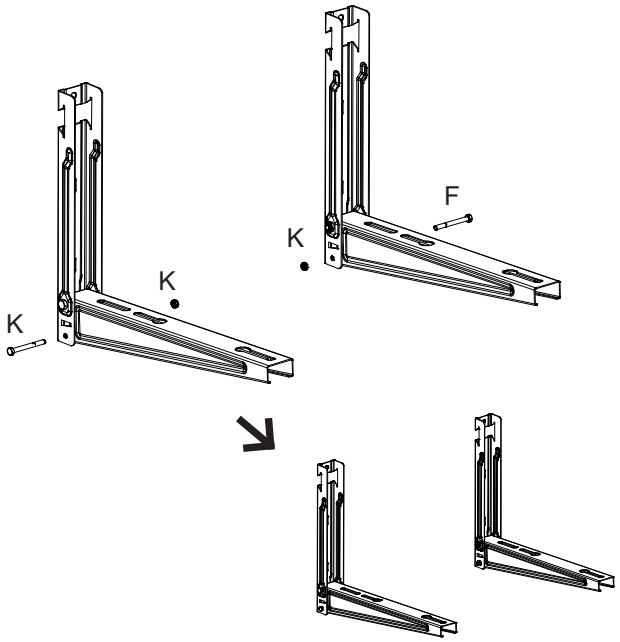

⑤ Monter les vis de renfort F et K;

4

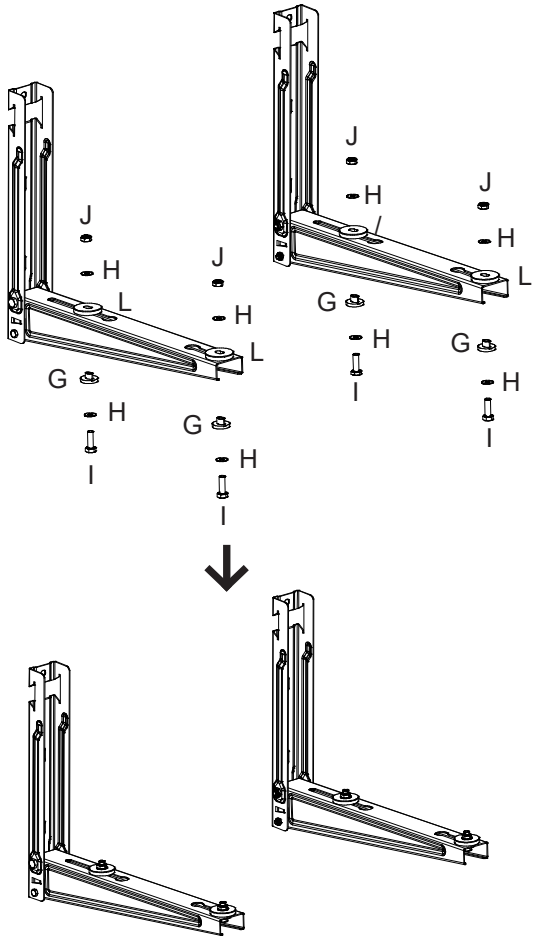

⑥ Monter les plots anti-vibratiles;

5

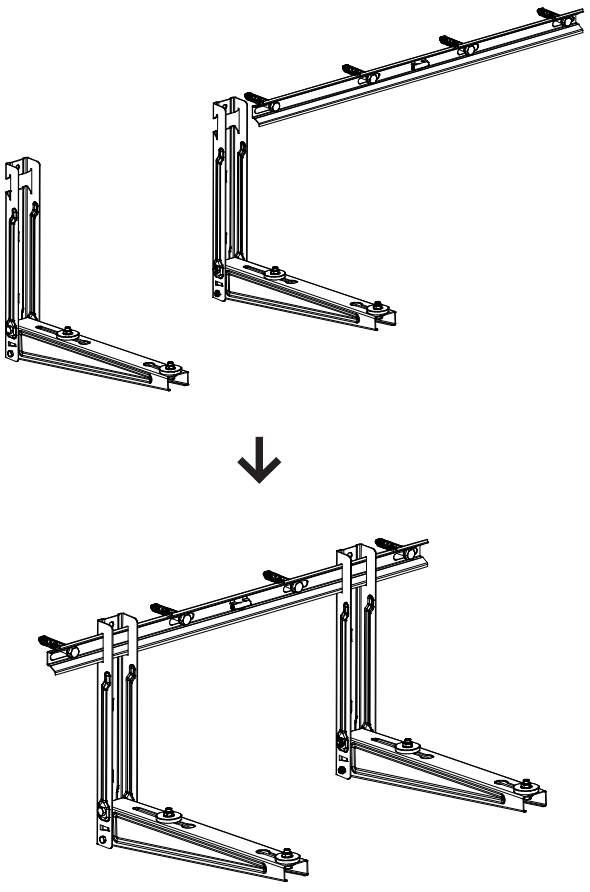

⑦ Enclencher les 2 bras verticaux et horizontaux dans la barre fixée au mur et posez l'unité extérieure.

6